MRT 1440 EASY

Грузоподъемность..... 4000 кг
(на стабилизаторах) на расстоянии 500 мм от основания вил

Высота подъема ..... 13,80 м

Шины.....400/70 - 20 14 PR

Вилы (мм)
Длина 1200
Ширина и толщина.....150 x 50

Погруженные в масло мультидисковые тормоза с гидравлическим приводом на передней оси
Негативный стояночный тормоз

Двигатель PERKINS
Тип .....1104D-E44 T
Объем .....4 цил. - 4400 см³
Мощность (ISO/TR 14396)..... 101 л.с./74,5 кВт при 2200 об/мин
Макс. крутящий момент ... 392 Nm при 1400 об/мин
Водяное охлаждение
Прямой впрыск

Трансмиссия гидростатическая с автоматической регулировкой мощности (насос переменного объема и гидростатический двигатель с регулируемым объемом цилиндров) с плавным переключением передач
Электромагнитный реверс
Количество передач вперед и назад 2/2
Транспортная скорость ..... 35 км/ч

Задний мост
Нефиксированный задний мост с автоматической гидравлической блокировкой при вращении более 5°

4 стабилизатора
Одновременно или индивидуально управляемые

Поворот на 400° (опция полноповоротное вращение 360°)
Башня крепится на двойном кольце
Система поворота башни с негативным тормозом

Гидравлика
2 насоса шестеренчатого типа... 270 бар/115 л/мин

Управление
2 электропропорциональных джойстика для всех движений гидравлики

Объем баков
Система охлаждения ..... 25 л
Масло двигателя ..... 8,1 л
Гидравлическое масло..... 150 л
Топливный бак..... 130 л

Вес без груза (с вилами).....12490 кг
Габаритная ширина..... 2,40 м
Габаритная высота..... 2,97 м
Длина (до каретки) ..... 5,35 м
Дорожный просвет..... 0,34 м
Тяговое усилие.....8600 daN

Стандартный индикатор перегрузки
(по норме для мобильный кранов)

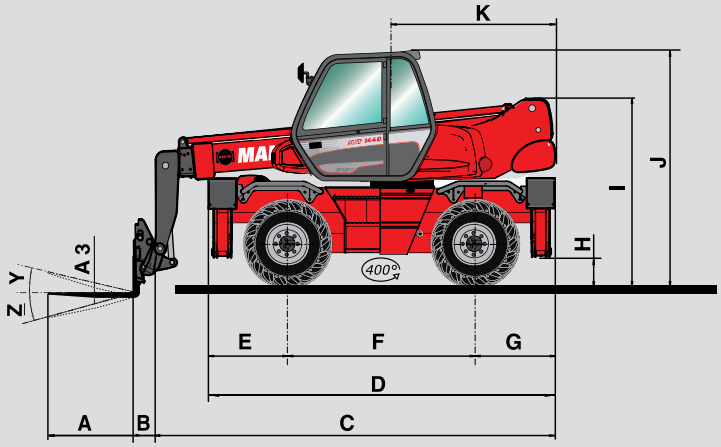

A	1200
A1	150
A2	1320
A3	50
B	290
C	5060
D	4350
E	1015
F	2320
G	1015
H	340
I	2375
J	2970
K	2040
L	1930
M	2400
N	3715
O	3975
P	160
Q	3900
R	3410
S	4000
T	3600
U	5250
V	950
Y	12°
Z	105°

мм

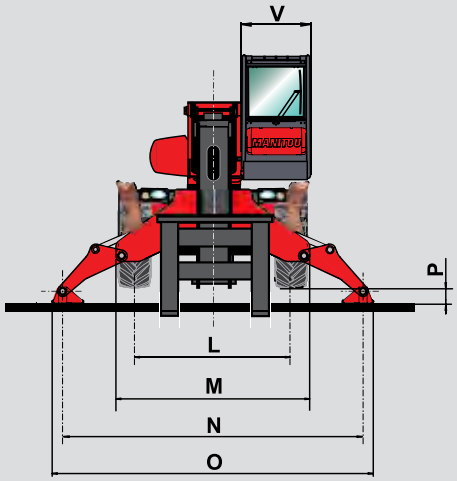

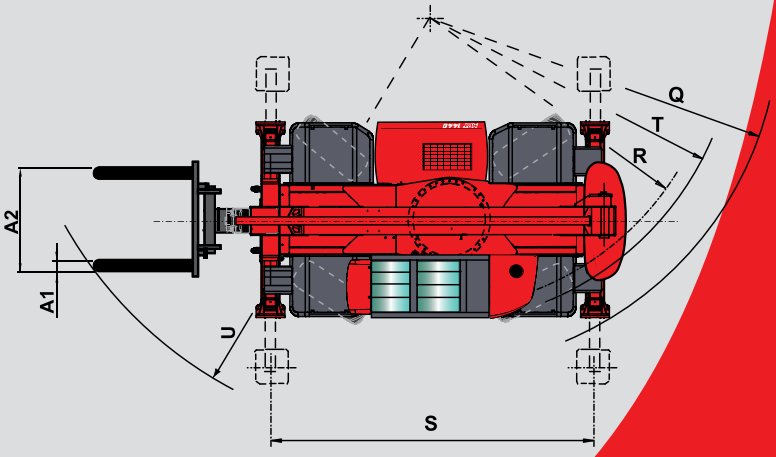

Данная публикация не может рассматриваться как коммерческое предложение, и компания оставляет за собой право изменять данную спецификацию без предварительного уведомления. Модели MANITOU, представленные в данном проспекте, могут также оснащаться опциями и дополнительным оборудованием.

Официальное представительство MANITOU в СНГ:
ООО «МАНИТУ ВОСТОК», 308019, г. Белгород, ул. Восточная, д. 71
тел. +7 4722 24 04 24, факс +7 4722 24 04 30
www.ru.manitou.com, info.mvo@manitou.com

MANITOU BF SA
B.P. 249 - 44158 Ancenis Cedex - France
Tel : 33 2 40 09 10 11 - Export Department Fax : 33 2 40 09 10 97
www.manitou.com

700445RU_A_0710_MRT1440EASY

MANISCOPIC

MRT 1440

EASY

- Высота подъема: 13,80 м
- Максимальный вылет: 11,50 м
- Двигатель: 101 л.с. - 74,5 кВт
- 4 ведущих колеса - 4 управляемых колеса
- Гидростатическая трансмиссия

MANITOU

MRT 1440 EASY

КАБИНА В ПОВЕРНУТОМ ПОЛОЖЕНИИ НА СТАБИЛИЗАТОРАХ С ВИЛАМИ

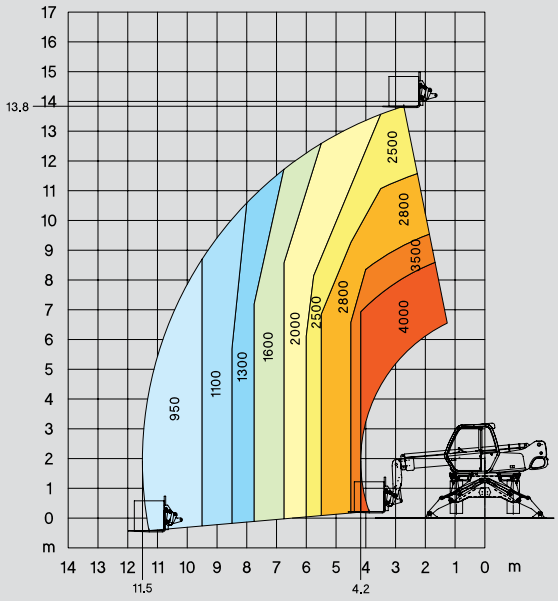

ФРОНТАЛЬНОЕ ПОЛОЖЕНИЕ КАБИНЫ НА КОЛЕСАХ С ВИЛАМИ

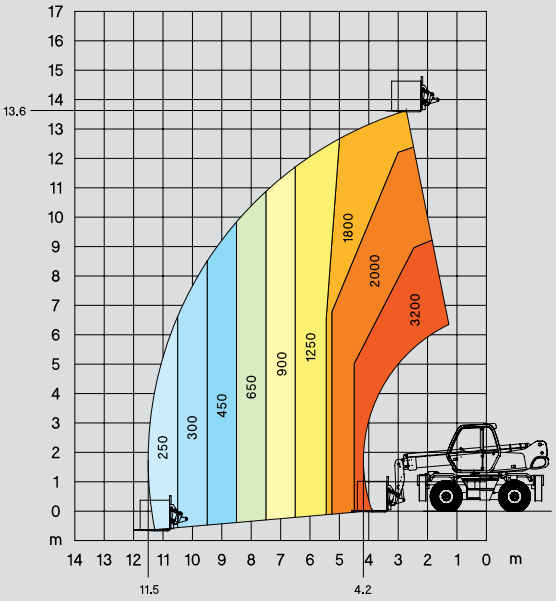

КАБИНА В ПОВЕРНУТОМ ПОЛОЖЕНИИ НА КОЛЕСАХ С ВИЛАМИ

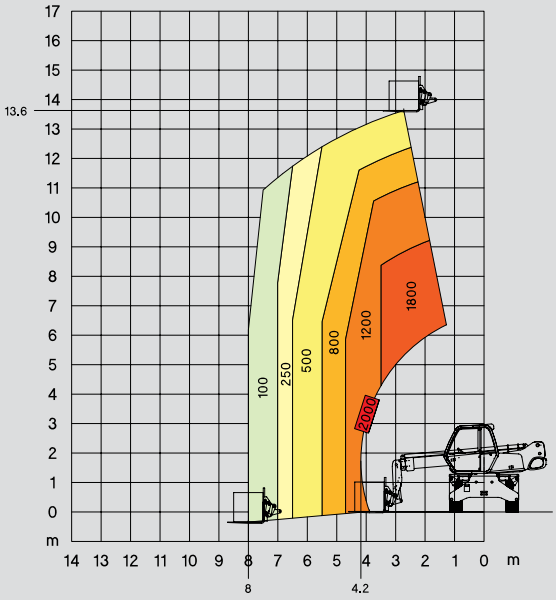

КАБИНА В ПОВЕРНУТОМ ПОЛОЖЕНИИ НА СТАБИЛИЗАТОРАХ С ЛЕБЕДКОЙ 4 Т

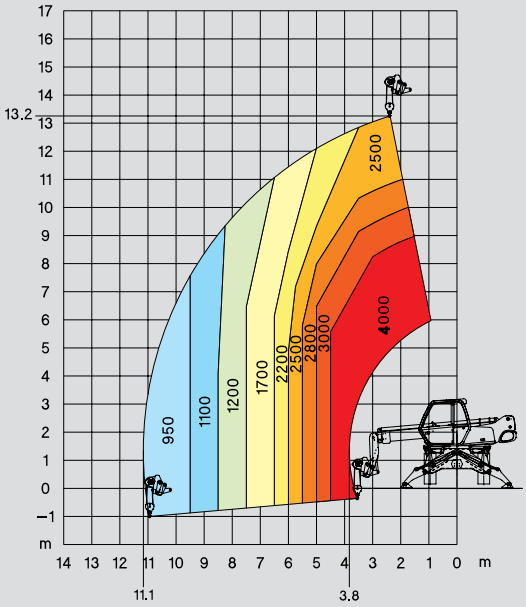

КАБИНА В ПОВЕРНУТОМ ПОЛОЖЕНИИ НА СТАБИЛИЗАТОРАХ С КРАН-БАЛКОЙ Р 600

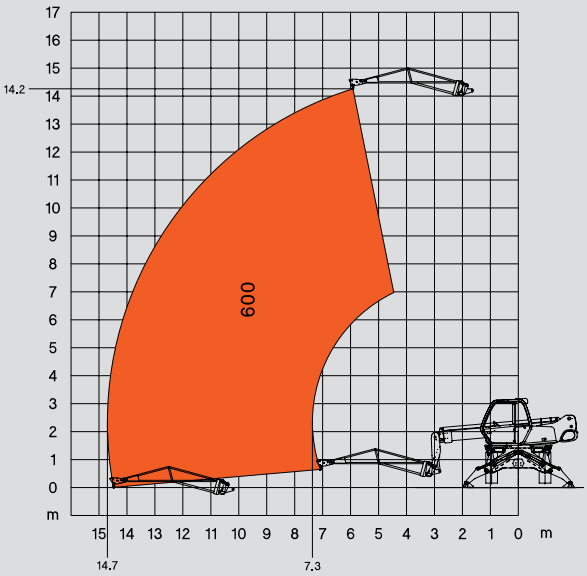

КАБИНА В ПОВЕРНУТОМ ПОЛОЛЖЕНИИ НА СТАБИЛИЗАТОРАХ С КРАН-БАЛКОЙ Р 1500

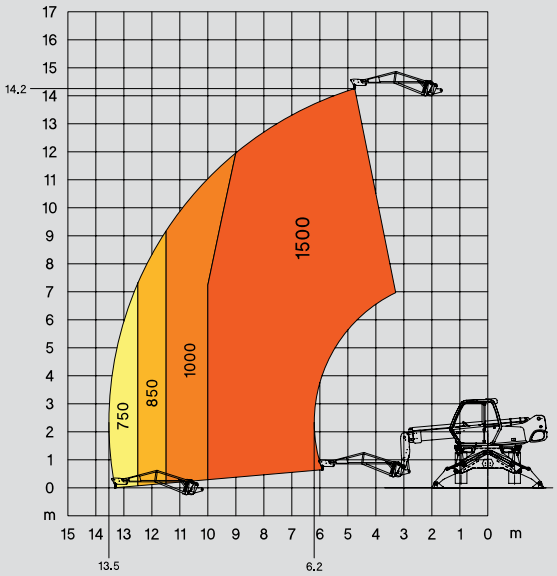

КАБИНА В ПОВЕРНУТОМ ПОЛОЖЕНИИ НА СТАБИЛИЗАТОРАХ С ПЛАТФОРМОЙ ORH 365 КГ - 2,25/4 м

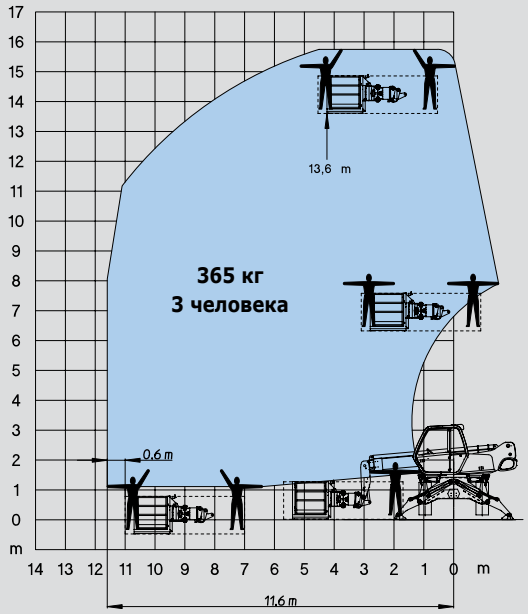

КАБИНА В ПОВЕРНУТОМ ПОЛОЖЕНИИ НА СТАБИЛИЗАТОРАХ С ПЛАТФОРМОЙ ORH 1000 КГ - 2,25/4 м

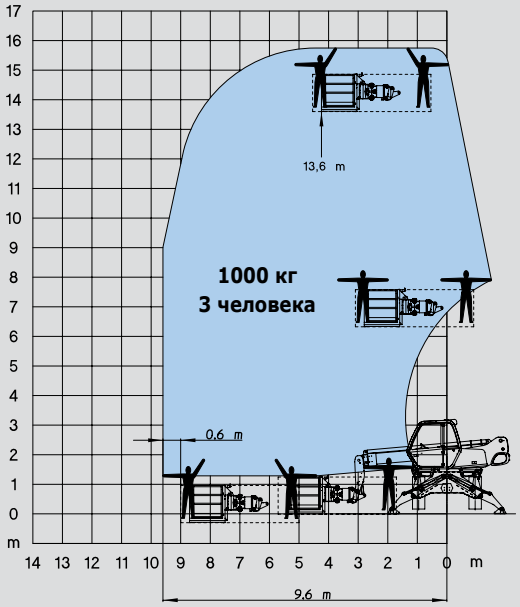

КАБИНА В ПОВЕРНУТОМ ПОЛОЖЕНИИ, ПОЛНОСТЬЮ ВЫСТАВЛЕННЫЕ СТАБИЛИЗАТОРЫ С СИСТЕМОЙ AERIAL JIB 2 В «ПОЗИТИВНОМ» ПОЛОЖЕНИИ

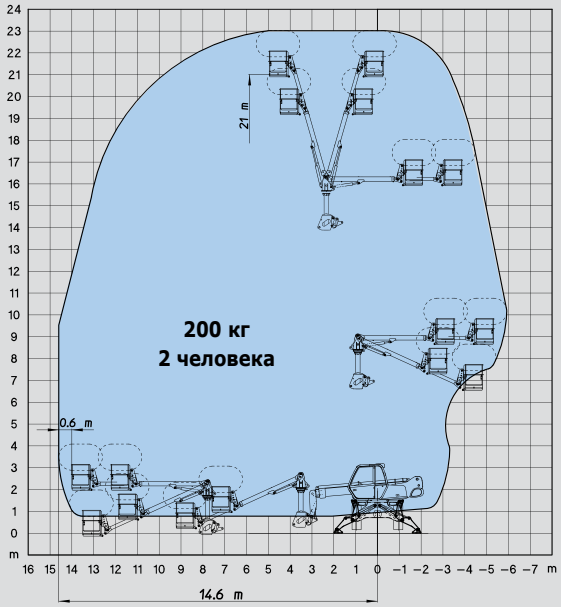

КАБИНА В ПОВЕРНУТОМ ПОЛОЖЕНИИ, ПОЛНОСТЬЮ ВЫСТАВЛЕННЫЕ СТАБИЛИЗАТОРЫ С СИСТЕМОЙ AERIAL JIB 2 В «НЕГАТИВНОМ» ПОЛОЖЕНИИ

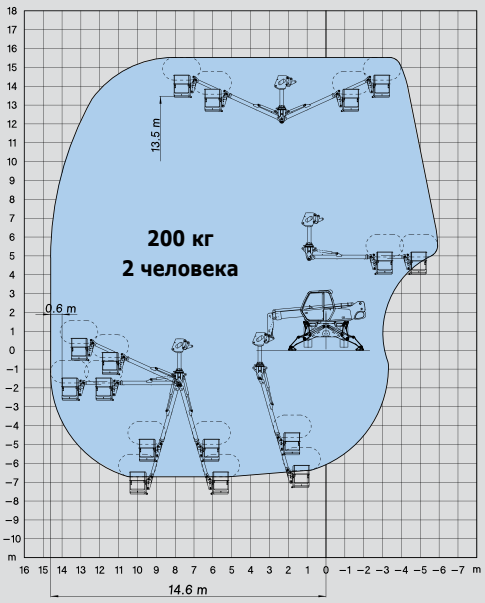
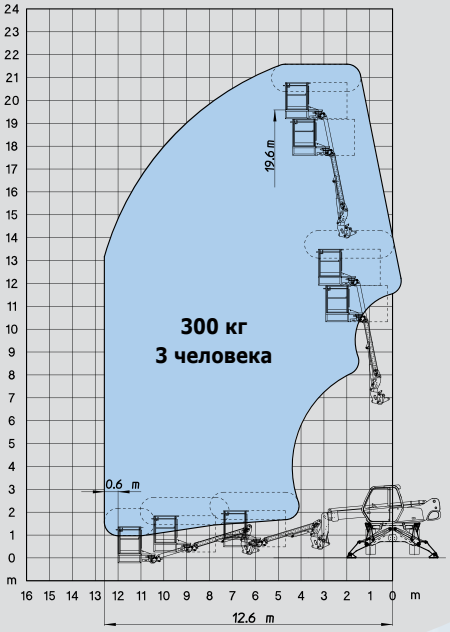
КАБИНА В ПОВЕРНУТОМ ПОЛОЖЕНИИ, ПОЛНОСТЬЮ ВЫСТАВЛЕННЫЕ СТАБИЛИЗАТОРЫ С СИСТЕМОЙ AERIAL JIB 1