МКСМ

МНОГОЦЕЛЕВАЯ
КОММУНАЛЬНО-СТРОИТЕЛЬНАЯ
МАШИНА

ОТКРЫТОЕ АКЦИОНЕРНОЕ ОБЩЕСТВО
КУРГАНМАШЗАВОД

ЛУЧШИХ ТОВАРОВ РОССИИ 2004

КОВШ ОСНОВНОЙ

Предназначен для погрузки, перемещения и других работ с широким спектром грузов.

Ширина ковша, мм	1730
Объем ковша, $м^3$	0,463
Масса ковша, кг	150

КОВШ КАРЬЕРНЫЙ

Отличается от основного ковша наличием зубьев на режущей кромке.
Предназначен для погрузки кусковых материалов, в том числе дроблёного камня, щебня и строительного лома.

Ширина ковша, мм	1730
Объем ковша, $м^3$	0,463
Масса, кг	161

ЩЕТКА ДОРОЖНАЯ

Предназначена для очистки и подметания дворов, дорог, пешеходных дорожек и других площадей с твердым покрытием.

Минимальная ширина захвата подметающей щетки, мм	1800
Расчетная производительность, $м^2$/мин	180
Объем бака для воды, л	200
Скорость подметания, км/ч	8
Масса щетки из дисков, кг	283

ВИЛЫ ГРУЗОВЫЕ

Используются для транспортировки, складирования и других грузовых операций, выполняемых со штабелируемыми материалами, грузами, ящиками, поддонами и другими материалами, которые можно уложить в штабель.
Вилы находят применение в том числе на складах и таможенных терминалах.

Грузоподъемность на вилах, кг	800
Высота подъема груза, мм	3060
Ширина захвата вил, мм	220-1580
Масса вил, кг	131

ОТВАЛ ПОВОРОТНЫЙ

Предназначен для перемещения (сгребания и распределения) различных материалов при планировке территорий, для удаления породы, различных зернистых и штучных материалов с площадок, для засыпки траншей, а также для очистки дороги от мусора.

Ширина отвала, мм	2000
Масса, кг	230

СНЕГООЧИСТИТЕЛЬ

Применяется для уборки свежевыпавшего и слежавшегося снега с пешеходных дорожек, автомобильных дорог и других площадок.

Ширина захвата, мм	1745
Расчетная производительность, т/ч	80
Дальность выброса основной массы снега, не менее, м	5
Масса, кг	320

БУРОВОЕ ОБОРУДОВАНИЕ

Предназначено для бурения ям и скважин диаметром 200, 300 и 400 мм (в зависимости от диаметра применяемого бура). Буровое оборудование применяется в том числе при проведении работ по посадке кустов и небольших деревьев, по установке столбов, стоек заборов и бурении отверстий под опоры других конструкций.

Максимальная глубина бурения, мм:	
при установленном буре ⌀200 мм, ⌀300 мм	2000
при установленном буре ⌀400 мм	1500

СТРЕЛА ГРУЗОВАЯ

Предназначена для подъёма, перемещения, погрузки и перевозки крупногабаритных грузов.

Грузоподъемность:	
при максимальном вылете крюка, не более, кг	400
при минимальном вылете крюка, не более, кг	800
Максимальная высота подъема груза, мм	3000
Масса, кг	83

ШТЫРЬ ГРУЗОВОЙ

Применяется для перемещения, погрузки и перевозки крупногабаритных грузов (бумажных рулонов, мотков проволоки, труб и др.).

Грузоподъемность максимальная , кг:	600
Максимальная высота подъема груза, мм	3000
Масса, кг	64

УБОРОЧНАЯ МАШИНА

Используется для подметания и сбора пыли, песка, грязи и очистки от мусора производственных помещений, дворов, тротуаров, пешеходных дорожек и других площадей с твердым покрытием.

Ширина захвата подметающей щетки, мм	2000
Скорость подметания, км/ч	5
Масса уборочной машины с щёткой из дисков, кг	510

БЕТОНОСМЕСИТЕЛЬ

Предназначен для приготовления подвижных бетонных смесей на различных строительных объектах с небольшим объёмом работ (строительство коттеджей, гаражей, дачных домиков, ремонтные работы).

Объем барабана, л	250
Объем готового замеса бетонной смеси, л	155
Масса, кг	220

Разбрасыватель противогололёдных материалов (РПМ-04)

Предназначен для посыпания дорог, улиц, аэродромов и других площадок противогололёдными материалами.

Ширина разбрасывания, м	3-15
Объем бункера,м^2	0,4
Принцип разбрасывания	центробежный
Масса, кг	230

ЭКСКАВАТОР ТРАНШЕЙНЫЙ

Предназначен для рытья траншей прямоугольного сечения в различных грунтах, в том числе лёгкая песчанистая глина, растительная земля, торф, сырой песок, мелкий гравий. Экскаватор также можно использовать для устройства дренажных каналов, прокладки кабелей, трубопроводов и других коммуникаций.

Размеры траншеи, мм:	
ширина, не менее	160
максимальная глубина	1000
Расчетная производительность, м^3/ч	3,84
Масса, кг	363

ВИЛЫ С ПРИЖИМОМ

Находят применение в строительстве, сельском хозяйстве, при обустройстве садов и парков. Могут использоваться при погрузке отрубленного кустарника, спиленных стволов, веток, при работе с соломой, сеном, навозом, металлоломом, бутовым камнем, трубами, утильсырьем и другими длинномерными грузами.

Грузоподъемность, кг	800
Высота подъема груза, мм	3010
Ширина вил, мм	1597
Масса, кг	246

ЭКСКАВАТОР КОВШОВЫЙ

Применяется при рытье ям, котлованов, траншей и при выполнении других землеройных работ в различных грунтах, в том числе легкая песчанистая глина, растительная земля, торф, сырой песок, мелкий гравий.

Максимальная глубина копания, мм	2400
Геометрическая емкость ковша, м^3	0,075
Ширина ковша, мм	400
Высота разгрузки, мм	2000
Масса, кг	790

ОТКРЫТОЕ АКЦИОНЕРНОЕ ОБЩЕСТВО
КУРГАНМАШЗАВОД

РЫХЛИТЕЛЬ

Является единственным навесным оборудованием к МКСМ-800, монтируемым на задней части кузова машины.
Предназначен для рыхления тяжелых, плотных грунтов, в том числе: глины, суглинка, булыжного камня, смерзшегося песка. Рыхлитель также находит применение при обустройстве садов и парков, перед посадкой растений, при проведении экскавационных или планировочных работ.

Максимальное заглубление, мм	240
Ширина рыхлителя, мм	1131
Масса, кг	142

ГУСЕНИЦЫ

Комплект металлических гусениц предназначен для установки на МКСМ-800 с целью повышения тягово-сцепных свойств на грунтах с низкой несущей способностью.

Ширина гусеницы, мм	340
Масса, кг	114

Многоцелевая коммунально-строительная машина МКСМ предназначена для погрузки и перемещения грунта, сыпучих пород, кусковых материалов, планировки участков местности, уборки территорий от снега и мусора, для транспортно-складских работ со штучными грузами, рытья ям и траншей, бурения скважин, приготовления подвижных бетонных смесей и других работ с помощью соответствующего сменного навесного оборудования, в том числе при работе на грунтах с низкой несущей способностью.

МКСМ эксплуатируется там, где из-за тесных рабочих условий или по экономическим соображениям невозможно или невыгодно использовать обычную технику. Компактность и высокая маневренность машины позволяют использовать ее в стесненных условиях. Габаритные размеры МКСМ позволяют проникать в проемы шириной 1,8м и высотой 2,3м. МКСМ идеально подходит для ухода за тротуарами, пешеходными дорожками, при прокладке коммуникаций, обустройству ландшафтов. Небольшие габаритные размеры и вес МКСМ позволяют легко транспортировать ее в грузовом автомобиле или прицепе. При этом МКСМ может перемещаться между участками работы своим ходом.

МКСМ плавно изменяет скорость и направление движения, разворачивается на месте благодаря независимому бесступенчатому изменению скоростей вращения правой и левой коробки передач объемным гидроприводом. Управление обеспечивается двумя установленными рукоятками сервоуправления типа «джойстик».

Высокая степень остекленения кабины и установленные зеркала заднего вида обеспечивает хороший обзор, позволяют видеть всю рабочую зону и обозревать пространство позади машины.

Точки технического обслуживания сгруппированы в легкодоступных местах, что позволяет свести затраты на техобслуживание МКСМ к минимуму.

Универсальность МКСМ достигается использованием широкого ассортимента быстросменного навесного оборудования. Замена навесок осуществляется оператором самостоятельно за несколько минут, при этом гидравлические системы машины и навесного оборудования соединяются через быстросъемную муфту без слива рабочей жидкости из гидросистемы и без её контакта с внешней средой.

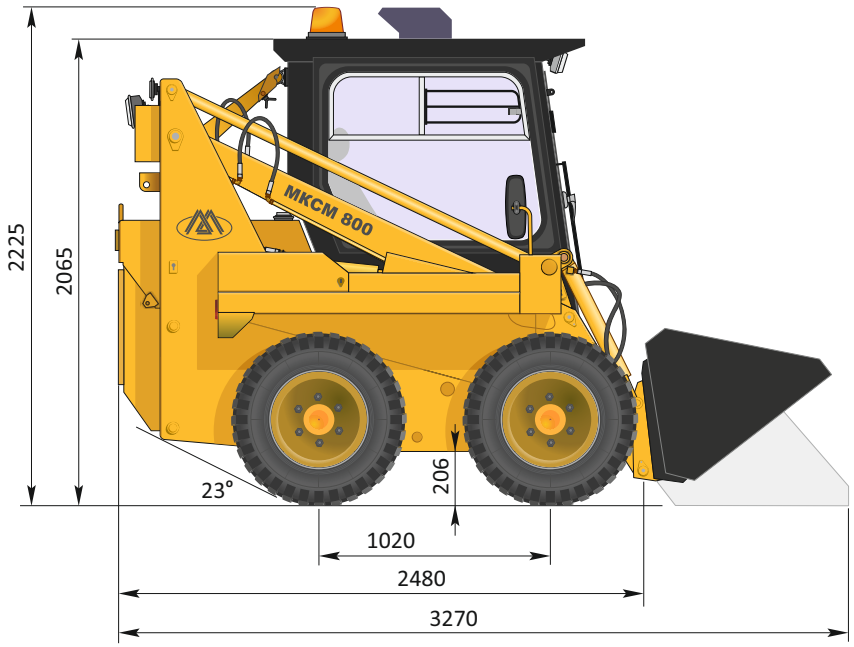

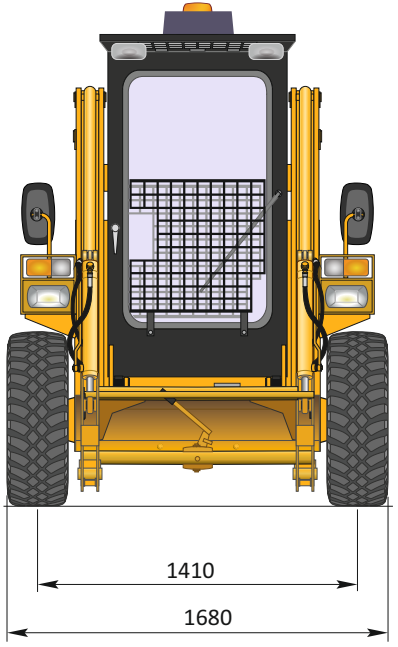

ОСНОВНЫЕ ТЕХНИЧЕСКИЕ ХАРАКТЕРИСТИКИ	ЗНАЧЕНИЕ	
	МКСМ-800Н	МКСМ-1000Н
ДВИГАТЕЛЬ		
модель	HATZ 3M41 (Германия)	
тип двигателя	дизельный, трехцилиндровый, четырехтактный	
система охлаждения	воздушная	
мощность	38,9 кВт (52,9 л.с.)	
РАЗМЕРЫ И МАССА		
эксплуатационная масса (с основным ковшом), кг	2800	3100
транспортная масса (с основным ковшом), кг	2655	2955
ширина машины (с основным ковшом), мм	1730	
длина машины (с основным ковшом), мм	3270	
высота машины (с установленным маяком), мм	2225	
дорожный просвет, мм	206	
ЭКСПЛУАТАЦИОННЫЕ ХАРАКТЕРИСТИКИ		
максимальная грузоподъемность, кг	800	1000
максимальная сила тяги, кН	24	
максимальная скорость машины, км/ч	10	
максимальная высота точки подвеса ковша, мм	3060	
максимальная высота разгрузки (опущенный основной ковш), мм	2410	
наименьший радиус поворота (с основным ковшом), мм	2440	
уровень звука на рабочем месте, дБа, не более	92	
работа на уклоне, не более	5 град	
тип управления гидрооборудованием	механический	
отопитель	автономный	

ОТКРЫТОЕ АКЦИОНЕРНОЕ ОБЩЕСТВО
КУРГАНМАШЗАВОД

ОАО «Курганмашзавод»
Россия, 640027, г. Курган, пр. Машиностроителей, 17
Отдел продаж гражданской продукции:
e-mail sales@kmz.ru; тел. +7 (3522) 471-132